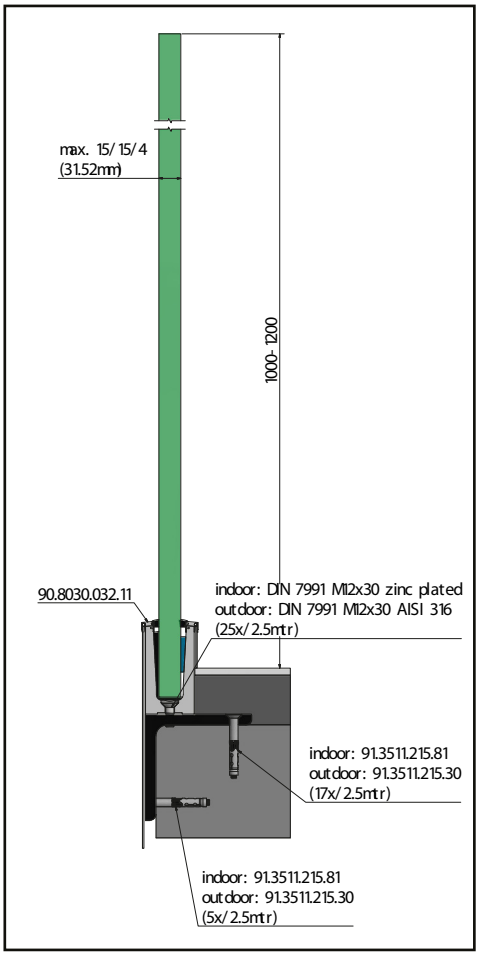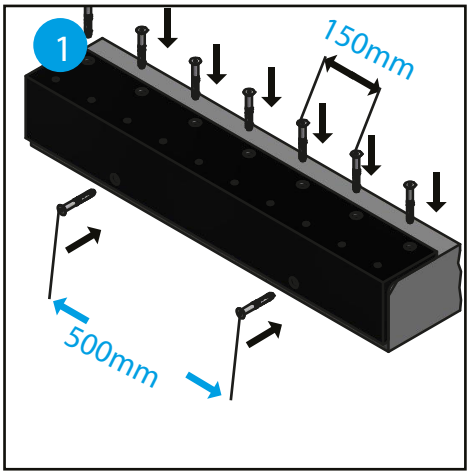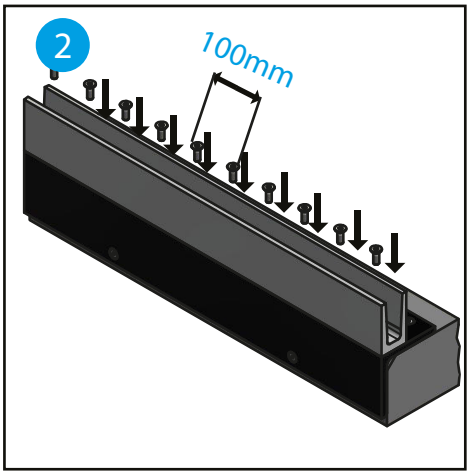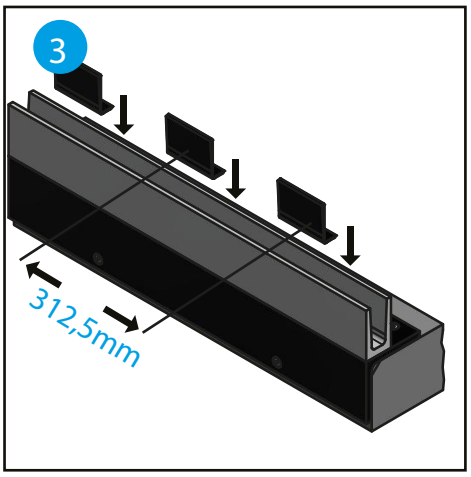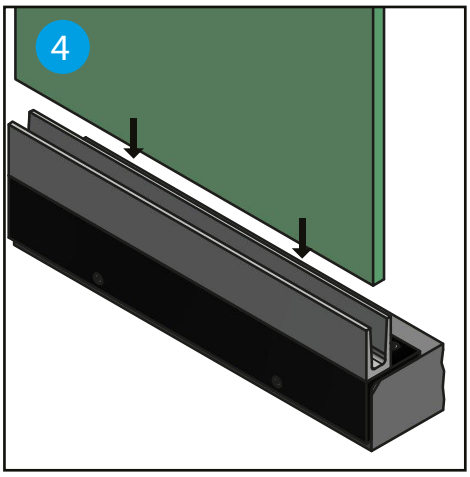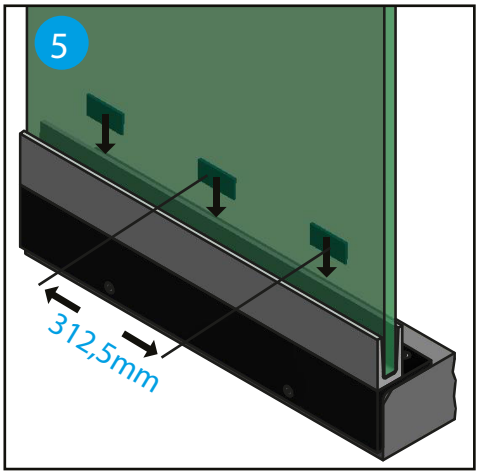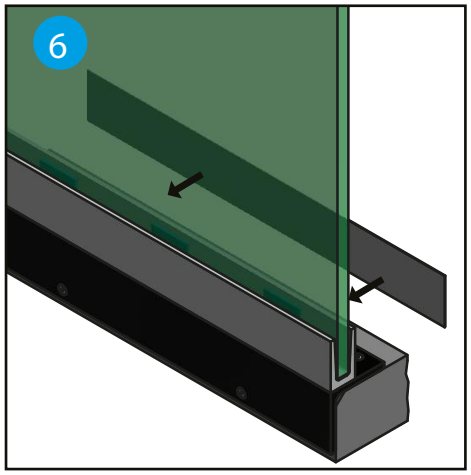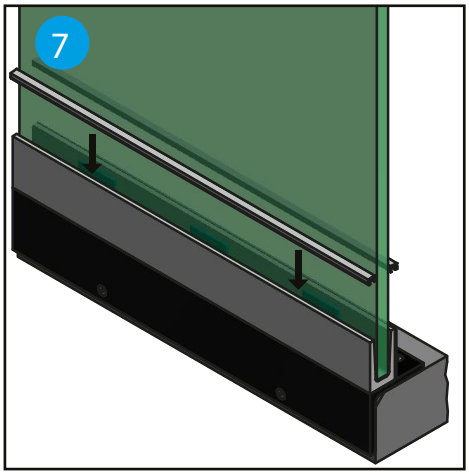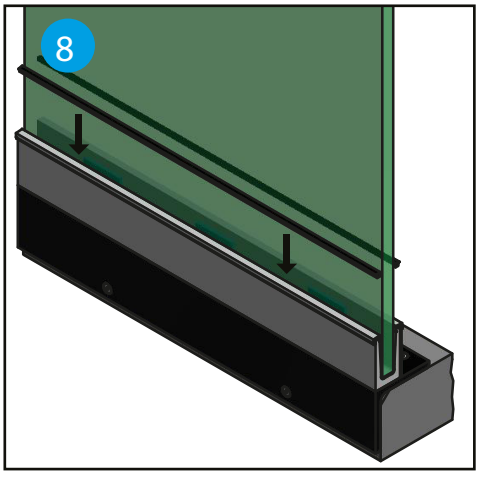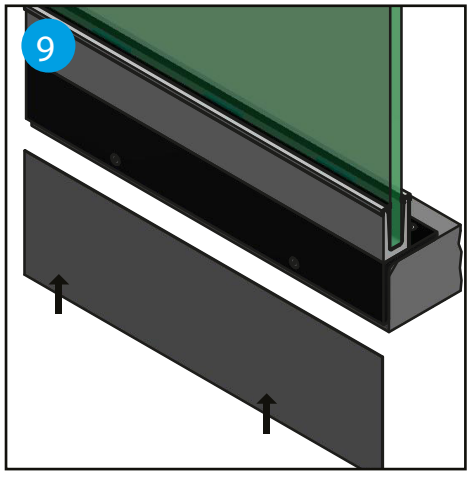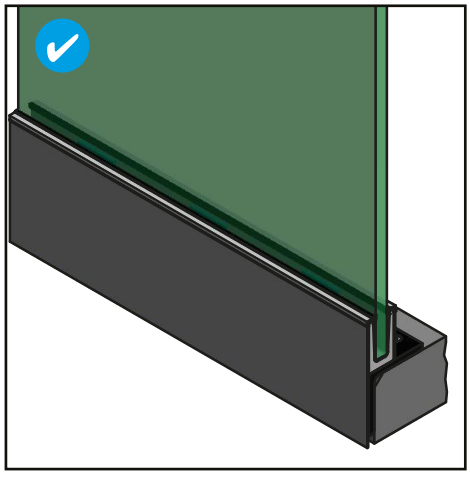Montage handleiding TRANS LEVEL 60